Scharniere aus Kunststoff

Artikelbeschreibung/Produktabbildungen

Beschreibung

Werkstoff:
Thermoplast glasfaserverstärkt. Achse Edelstahl.

Ausführung:
Scharnier schwarz. Achse blank.

Hinweis:
Scharniere mit unterschiedlichen Flügellängen können rechts oder links eingesetzt werden.
Alle Scharniere können auf Anfrage auch mit Führungsnasen für die Nuten von Aluminiumprofilen (Nut 6, 8 und 10) geliefert werden. Sie erleichtern die Montage, sichern das Scharnier gegen Verdrehen und machen es belastbarer.

Bei den angegebenen Belastungswerten der Scharniere handelt es sich um unverbindliche Richtwerte ohne Berücksichtigung von Sicherheitsfaktoren und unter Ausschluss jeglicher Haftung. Die angegebenen Werte dienen ausschließlich der Information und stellen keine rechtsverbindliche Zusicherung von Eigenschaften dar.

Die Belastungswerte werden unter Laborbedingungen ermittelt. Ob das Scharnier für die jeweilige Anwendung geeignet ist, muss jeder Anwender individuell ermitteln.

Unterschiedlichste Werkstoffe, an denen die Scharniere befestigt werden und Arten der Befestigung, Witterungsbedingungen sowie Verschleiß können die ermittelten Werte beeinflussen.

© NORMTEILWERK ROBERT BLOHM GmbH

Scharniere aus Kunststoff

Zeichnungen

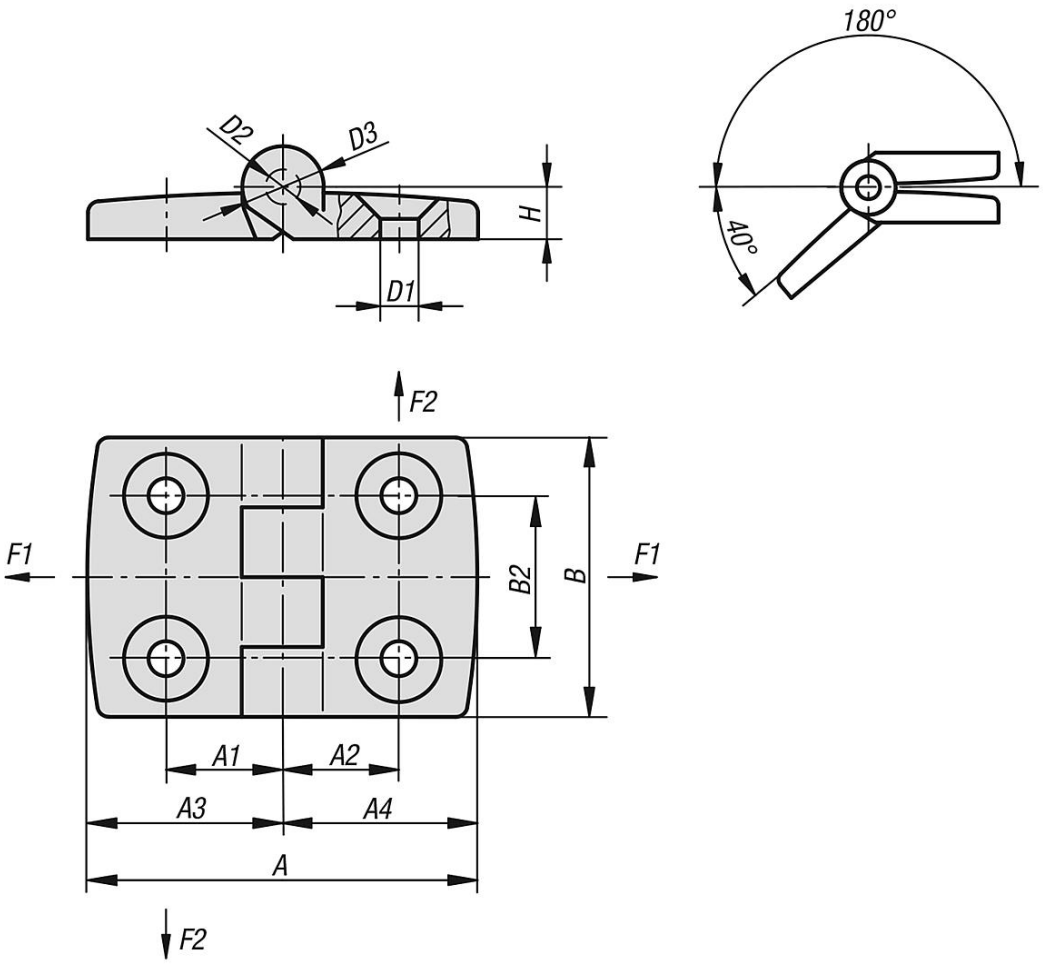

Artikelübersicht

Scharniere aus Kunststoff

Bestellnummer	A	A1	A2	A3	A4	B	B2	D1	D2	D3	H	F1 N	F2 N
B0345.201212	39	11,5	11,5	19,5	19,5	30	14	4,2	3	8	5,5	400	200
B0345.251515	52	15	15	26	26	48	28	6,6	6	14	9	625	425
B0345.251518	55,5	15	17,5	26	29,5	48	28	6,6	6	14	9	700	500
B0345.251520	61,5	15	20	26	35,5	48	28	6,6	6	14	9	700	400
B0345.251523	64,5	15	22,5	26	38,5	48	28	6,6	6	14	9	800	350
B0345.251525	69,5	15	25	26	43,5	48	28	6,6	6	14	9	800	325
B0345.251528	74,5	15	27,5	26	48,5	48	28	6,6	6	14	9	800	320
B0345.251533	83,5	15	32,5	26	57,5	48	28	6,6	6	14	9	800	240
B0345.301818	59	17,5	17,5	29,5	29,5	48	28	6,6	6	14	9	700	400
B0345.301820	65	17,5	20	29,5	35,5	48	28	6,6	6	14	9	700	400
B0345.301823	68	17,5	22,5	29,5	38,5	48	28	6,6	6	14	9	750	450
B0345.301825	73	17,5	25	29,5	43,5	48	28	6,6	6	14	9	750	450
B0345.301828	78	17,5	27,5	29,5	48,5	48	28	6,6	6	14	9	900	425
B0345.301833	87	17,5	32,5	29,5	57,5	48	28	6,6	6	14	9	850	200
B0345.352020	71	20	20	35,5	35,5	48	28	6,6	6	14	9	700	400
B0345.352023	74	20	22,5	35,5	38,5	48	28	6,6	6	14	9	750	450
B0345.352025	79	20	25	35,5	43,5	48	28	6,6	6	14	9	750	450
B0345.352028	84	20	27,5	35,5	48,5	48	28	6,6	6	14	9	800	425
B0345.352033	93	20	32,5	35,5	57,5	48	28	6,6	6	14	9	800	175
B0345.402323	77	22,5	22,5	38,5	38,5	48	28	6,6	6	14	9	750	450
B0345.402325	82	22,5	25	38,5	43,5	48	28	6,6	6	14	9	750	450

© NORMTEILWERK ROBERT BLOHM GmbH

Scharniere aus Kunststoff

Artikelübersicht

Bestellnummer	A	A1	A2	A3	A4	B	B2	D1	D2	D3	H	F1 N	F2 N
B0345.402328	87	22,5	27,5	38,5	48,5	48	28	6,6	6	14	9	800	425
B0345.402333	96	22,5	32,5	38,5	57,5	48	28	6,6	6	14	9	850	175
B0345.452525	87	25	25	43,5	43,5	48	28	6,6	6	14	9	750	450
B0345.452528	92	25	27,5	43,5	48,5	48	28	6,6	6	14	9	800	425
B0345.452533	101	25	32,5	43,5	57,5	48	28	6,6	6	14	9	850	200
B0345.502828	97	27,5	27,5	48,5	48,5	48	28	6,6	6	14	9	800	425
B0345.502833	106	27,5	32,5	48,5	57,5	48	28	6,6	6	14	9	850	200
B0345.603333	115	32,5	32,5	57,5	57,5	48	28	6,6	6	14	9	850	175

© NORMTEILWERK ROBERT BLOHM GmbH