Rändelschrauben

Artikelbeschreibung/Produktabbildungen

Beschreibung

Produktbeschreibung:
Durch die extrem niedere Bauhöhe finden diese Griffe auch bei beengtem Spannraum ihre Anwendung. Die am Umfang angebrachten Nuten unterstützen die Griffigkeit.

Werkstoff, Ausführung:
Grundkörper Thermoplast hart, schwarz.
Ummantelung Thermoplast weich, schwarz.
Innengewinde Messing.
Außengewinde Stahl Festigkeitsklasse 5.8 verzinkt.

Hinweis:
SYMPA TOUCH Rändelschrauben sind in einer Größe mit Innen- und Außengewinde lieferbar.

Auf Anfrage:
Weitere Außengewinde, Schraubenlängen, Ausführungen und Farben.

Zeichnungen

K

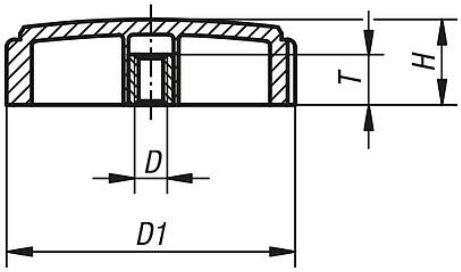

L

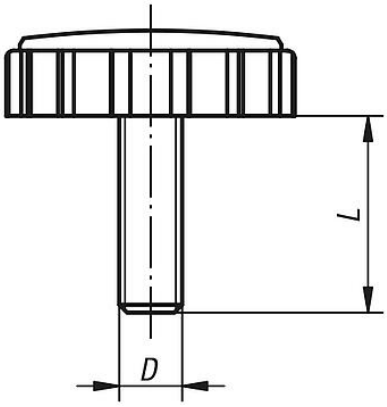

Artikelübersicht

Rändelschrauben mit Innengewinde

Bestellnummer	Form	D	D1	H	T
B0274.5705	K	M5	57,4	17	12,5
B0274.5706	K	M6	57,4	17	12,5
B0274.5708	K	M8	57,4	17	12,5
B0274.5710	K	M10	57,4	17	12,5

© NORMTEILWERK ROBERT BLOHM GmbH