Klemmhebel Edelstahl mit Innengewinde und Schutzkappe, Gewindeeinsatz Edelstahl

Artikelbeschreibung/Produktabbildungen

Beschreibung

Werkstoff:
Griffhebel Feinguss 1.4308.
Sonstige Stahlteile 1.4305.

Ausführung:
Griffhebel elektrolytisch poliert.
Stahlteile blank.

Auf Anfrage:
Weitere Innengewinde und Sonderausführungen.
Maß "H1" auf Wunsch in anderen Längen gegen Aufpreis lieferbar.

© NORMTEILWERK ROBERT BLOHM GmbH

Klemmhebel Edelstahl mit Innengewinde und Schutzkappe, Gewindeeinsatz Edelstahl

Zeichnungen

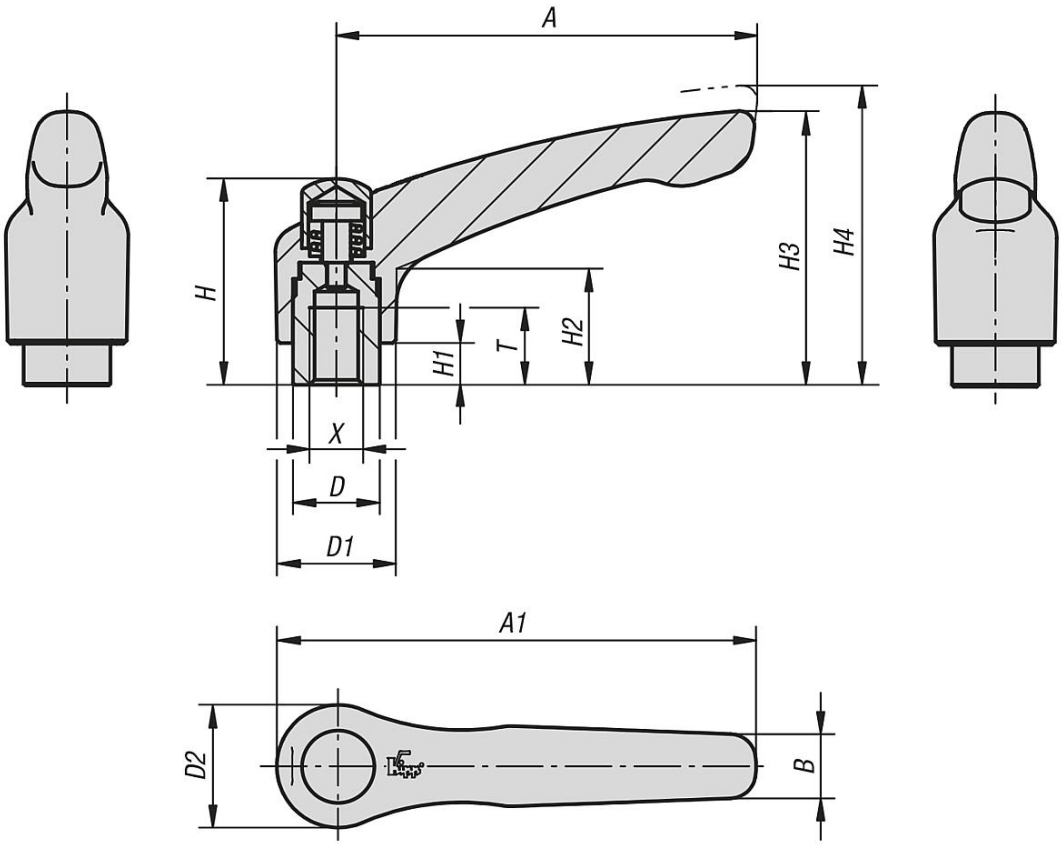

Artikelübersicht

Klemmhebel Edelstahl mit Schutzkappe mit Innengewinde

Bestellnummer	X	A	A1	B	D	D1	D2	H	H1	H2	H3	H4	T	Zähnezahl
B0246.9206	M6	65	74,5	10	13,5	18,5	19	32	6,5	17,5	42,5	45,5	12	20
B0246.9208	M8	65	74,5	10	13,5	18,5	19	32	6,5	17,5	42,5	45,5	12	20
B0246.9308	M8	80	91	11	16	21	22	41,5	10	24	54,5	58,5	14	22
B0246.9310	M10	80	91	11	16	21	22	41,5	10	24	54,5	58,5	14	22

© NORMTEILWERK ROBERT BLOHM GmbH